GAMME ONYX

+ PRODUIT

- Un produit fabriqué en France
- Jusqu'à 100 000 h de durée de vie
- Jusqu'à IRC>97

DOWNLIGHT LED FIXE BASSE LUMINANCE

CONCEPT
Luminaire LED fixe à encastrer de petit diamètre (110mm). Il émet une lumière homogène et confortable.

MATÉRIAUX
Dissipateur en aluminium pur (99.5%) type PinBlock anodisé noir, fixé sur un corps en tôle d'acier perforée.
Collerette en tôle d'acier avec peinture poudre.

OPTIQUE
LED haute luminosité COB en Blanc Chaud (2700K et 3000K) ou Blanc Neutre (4000K) avec IRC80, 90 ou 97.
Réflecteur à facettes en aluminium à haute réflectivité. Bloc optique fermé par verre trempé.

INSTALLATION
Encastrement sans outil au moyen d'un système de ressorts compatible avec la majorité des faux plafonds.
Filin de sécurité inclus.

ALIMENTATION
Alimentation déportée et livrée connectée au luminaire par connecteur rapide, au choix standard (+Ready2Mains) ou DALI.

APPLICATIONS
Hôtels, commerces, espaces d'accueil, showroom, …

Restaurant Vapiano, Bordeaux (France) - ©EmmanuelleChoussy.com

LUXITIS
L'ART DE LA LUMIÈRE

ONYX - 11W à 20W - Petit downlight LED fixe - Basse luminance

IP20 / IP44 | IK07 | IRC >80 | UGR <19 | ON OFF > 15 000 | RGO EN 62471 | 850° | CE | RoHS | COMPATIBLE

Gamme de downlight basse luminance conçue pour être adaptée aux besoins des différents projets de mise en lumière grâce à une large palette de flux lumineux (de 900 à 2050lm), d'angles, de températures de couleurs (de 2700 à 6500K) ou d'IRC. Sa durée de vie de 100 000h est notamment rendue possible grâce à son dissipateur en aluminium pur (99,5%).

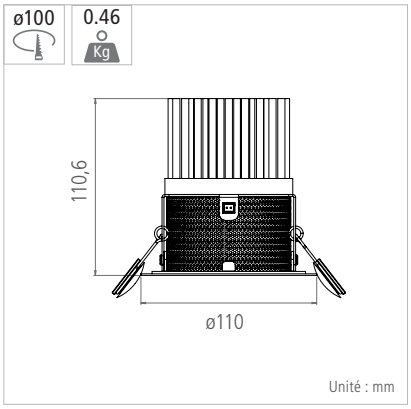

Matériaux / composants	Dissipateur en aluminium pur (99.5%) type PinBlock anodisé noir, fixé sur un corps en tôle d'acier perforée - Collerette en tôle d'acier avec peinture poudre - Réflecteur à facettes en aluminium à haute réflectivité - Bloc optique fermé par verre trempé
Couleurs	Couleurs de collerette (peinture fine texture) : Blanc RAL 9016 (Blanc signalisation) Gris RAL 9006 (Aluminium Blanc) Noir RAL 9005 (Noir foncé)
Caractéristiques	Collerette : forme, dimensions et RAL personnalisables sur demande, nous consulter
Driver	INCLUS : Standard ou DALI, au choix (alimentation déportée)
Caractéristiques électriques d'entrée	198-264 VAC / 50-60 Hz
Facteur de puissance	> 0,9
Type de LED	LED haute luminosité COB
Ellipse de MacAdam	< 3 SDCM
Durée de vie minimale	L80B10 = 100 000 h* (Ta = 25°C) (*jusqu'à 15W)
Température de fonctionnement	-20°C / +45°C

PRÉSENTATION DE LA GAMME :

Cette gamme est conçue pour être adaptée aux besoins des différents projets de mise en lumière. Il est possible de choisir la couleur, l'Indice de Rendu des Couleurs, le flux lumineux et l'angle d'éclairement. La liste des produits ci-dessous n'est pas exhaustive, contactez nous pour concevoir ensemble votre produit.

SÉLECTIONNEZ VOTRE PRODUIT :

FLUX LUMINEUX	PUISSANCE	T° DE COULEUR	DISTRIBUTION OPTIQUE	IRC (MINI)	DRIVER
de 900 lm 1510 lm à 2050 lm	de 11 W 15 W à 20 W	Chaud ◄ 2700 K* ◄ 3000 K ◄ 4000 K ◄ 5000 K (IRC 80 uniquement)* Froid ◄ 6500 K (IRC 80 uniquement)*	44° clair ou 66° clair ou 66° opale*	80 ou 90 ou 97*	Standard ou DALI

* sur demande

QUELQUES EXEMPLES :

VERSION	FLUX LUMINEUX SORTANT	PUISSANCE CONSOMMÉE (AVEC DRIVER)	EFFICACITÉ LUMINEUSE (AVEC DRIVER)	T° DE COULEUR	ANGLE	COULEUR	DRIVER	CODE
11 W IRC 80	1130 lm	10,5 W	108 lm/W	4000 K	44°	Blanc	Standard	**N1018ST**
							DALI	**N1018DA**
11W IRC 90	900 lm		86 lm/W	3000 K	66°		Standard	**N1042ST**
							DALI	**N1042DA**
15 W IRC 80	1510 lm	14,1 W	107 lm/W	4000 K	66°	Noir	Standard	**N1027ST**
							DALI	**N1027DA**
15 W IRC 90	1210 lm		86 lm/W	3000 K	44°		Standard	**N1039ST**
							DALI	**N1039DA**
20 W IRC 80	2050 lm	20 W	103 lm/W	4000 K	66°	Gris	Standard	**N1346ST**
							DALI	**N1346DA**